załącznik do
regulaminu organizacyjnego

Schemat organizacyjny Pomorskiego Urzędu Celno-Skarbowego w Gdyni

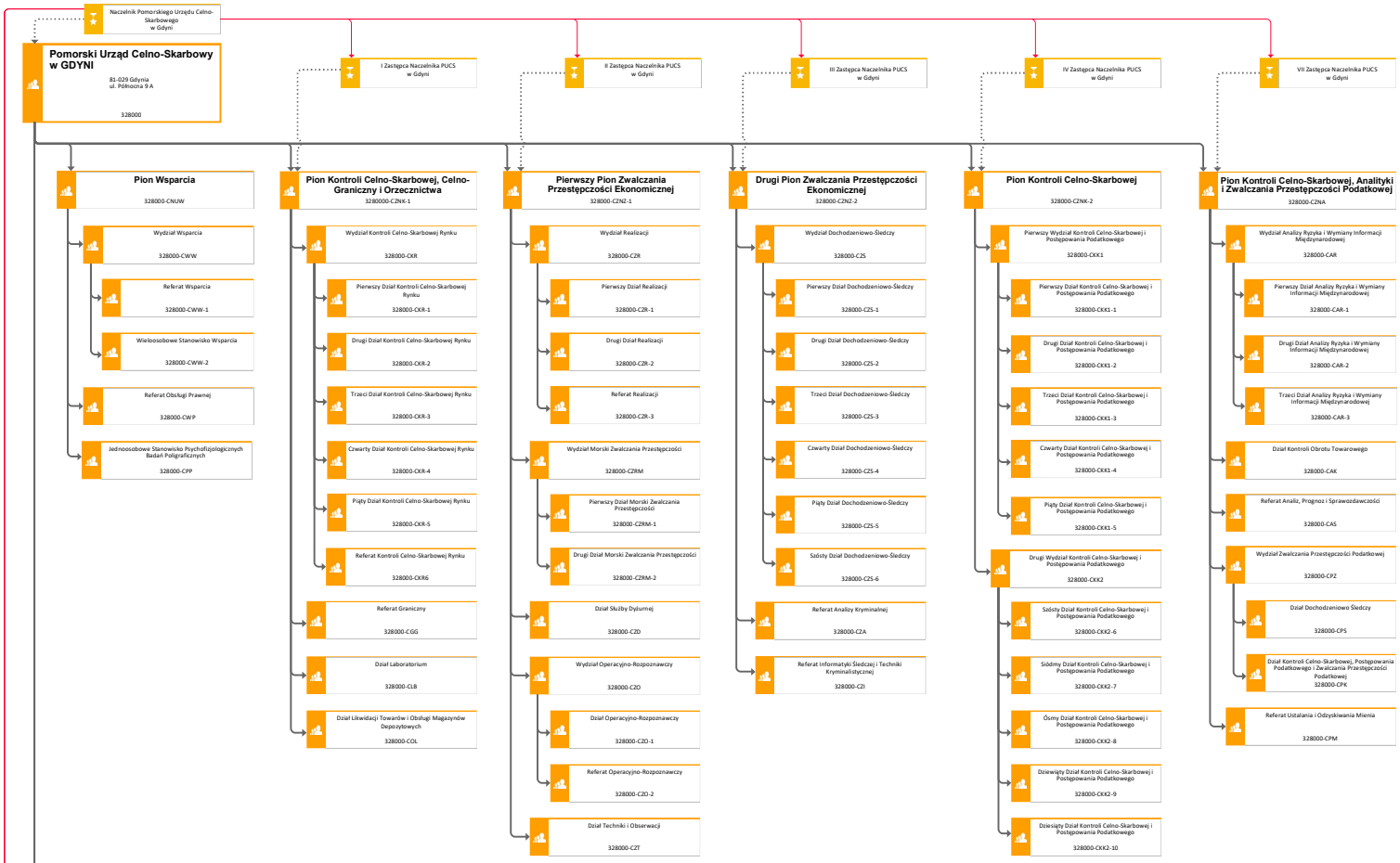

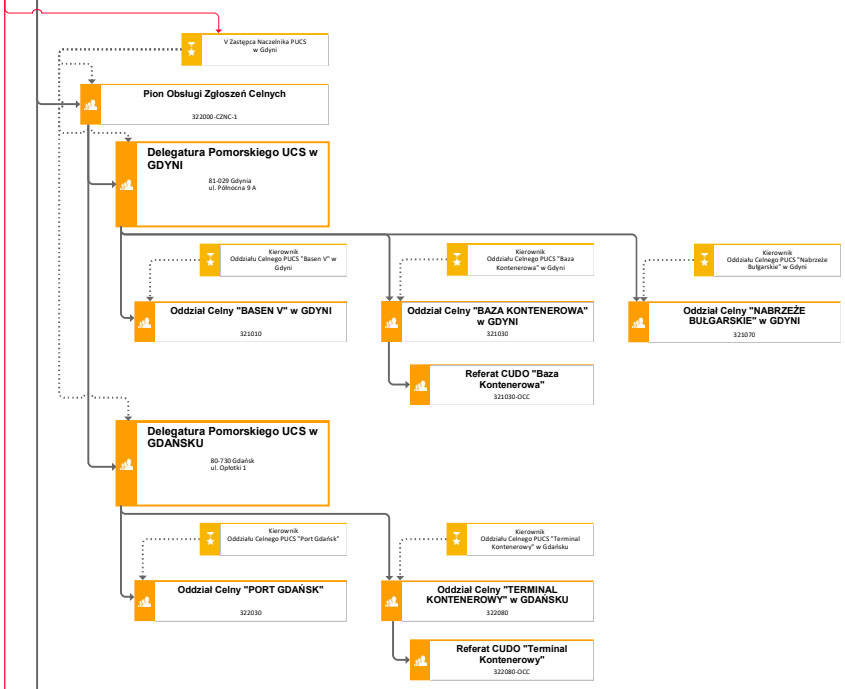

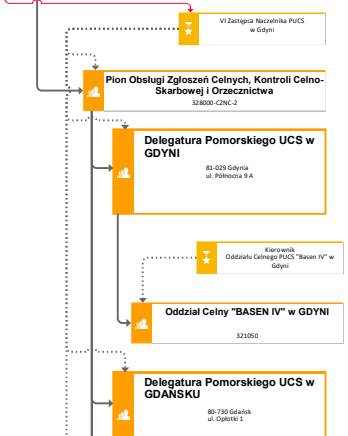

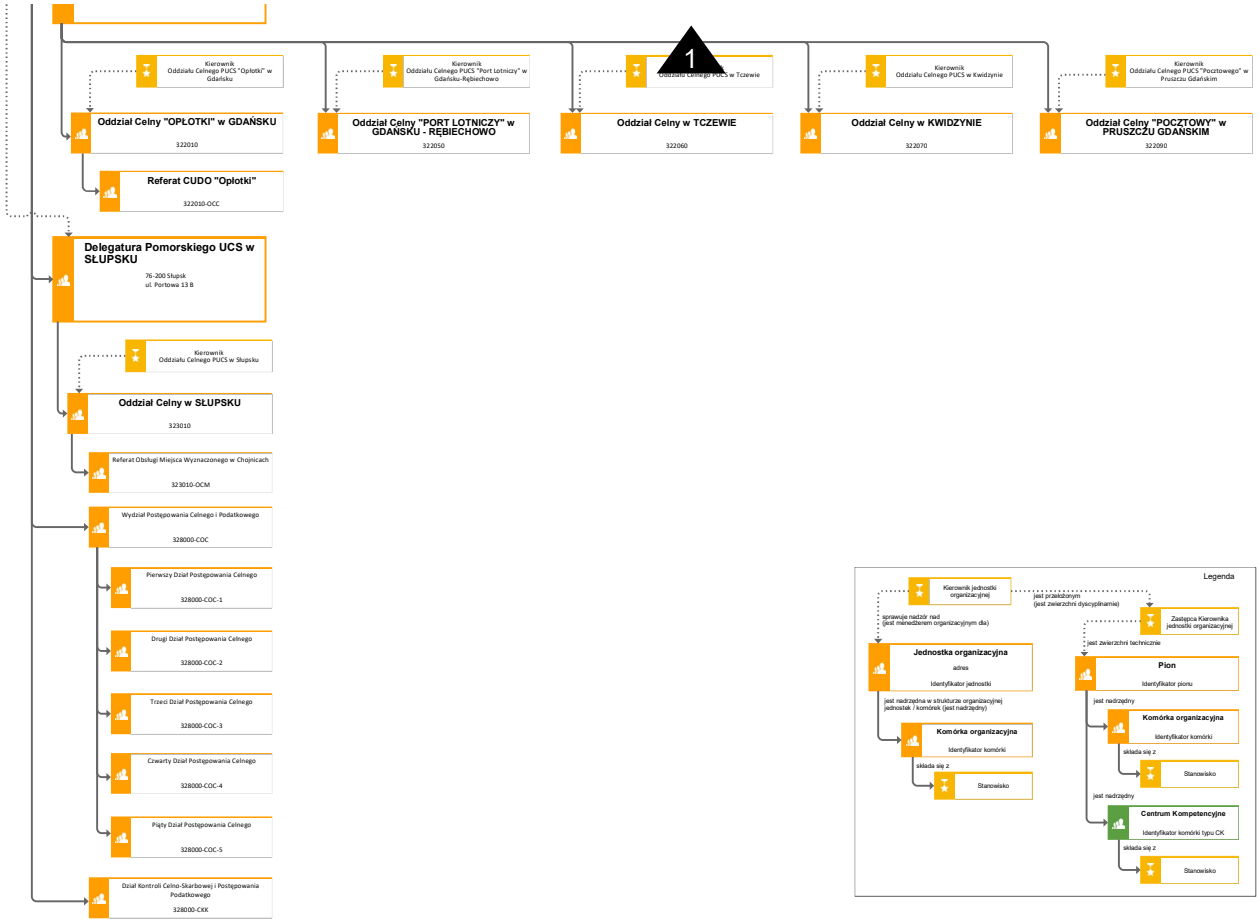
1
Kierownik
Oddziału Celnego PUCS "Opłotki" w Gdańsku
Oddział Celny "OPŁOTKI" w GDAŃSKU
322010
Referat CUDO "Opłotki"
322010-OCC
Kierownik
Oddziału Celnego PUCS "Port Lotniczy" w Gdańsku-Rębiechowo
Oddział Celny "PORT LOTNICZY" w GDAŃSKU - RĘBIECHOWO
322050
Oddział Celny w TCZEWIE
322060
Kierownik
Oddziału Celnego PUCS w Kwidzynie
Oddział Celny w KWIDZYNIE
322070
Kierownik
Oddziału Celnego PUCS "Pocztowego" w Pruszczu Gdańskim
Oddział Celny "POCZTOWY" w PRUSZCZU GDAŃSKIM
322090
Delegatura Pomorskiego UCS w SŁUPSKU
76-200 Słupsk
ul. Portowa 13 B
Kierownik
Oddziału Celnego PUCS w Słupsku
Oddział Celny w SŁUPSKU
323010
Referat Obsługi Miejsca Wyznaczonego w Chojnicach
323010-OCM
Wydział Postępowania Celnego i Podatkowego
328000-COC
Pierwszy Dział Postępowania Celnego
328000-COC-1
Drugi Dział Postępowania Celnego
328000-COC-2
Trzeci Dział Postępowania Celnego
328000-COC-3
Czwarty Dział Postępowania Celnego
328000-COC-4
Piąty Dział Postępowania Celnego
328000-COC-5
Dział Kontroli Celno-Skarbowej i Postępowania Podatkowego
328000-CKK
Legenda
Kierownik jednostki organizacyjnej
jest przełożonym
(jest zwierzchni dyscyplinarnie)
Zastępca Kierownika jednostki organizacyjnej
sprawuje nadzór nad
(jest menedżerem organizacyjnym dla)
jest zwierzchni technicznie
Jednostka organizacyjna
adres
Identyfikator jednostki
Pion
Identyfikator pionu
jest nadrzędna w strukturze organizacyjnej jednostek / komórek (jest nadrzędny)
jest nadrzędny
Komórka organizacyjna
Identyfikator komórki
składa się z
Stanowisko
Komórka organizacyjna
Identyfikator komórki
składa się z
Stanowisko
jest nadrzędny
Centrum Kompetencyjne
Identyfikator komórki typu CK
składa się z
Stanowisko